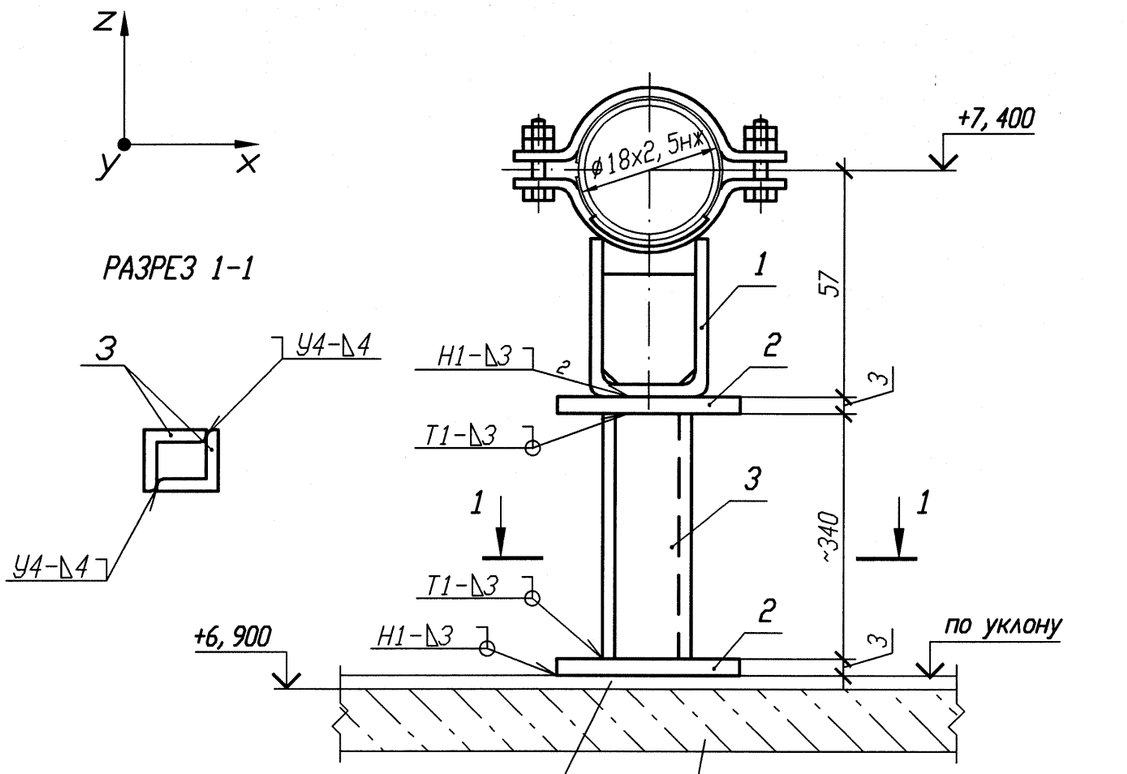

Спецификация деталей

Поз.	Обозначение	Наименование	Кол.	Материал	Масса, кг ед.	Масса, кг общ.	Приме-чание
1	Л8-512.000-01	Опора 18К	1	Сборный	0,49	0,49	
2	ГОСТ 19903-90	Лист Б-ПН 3х80х130	2	ДК370В-IV ГОСТ 16523-97	0,25	0,50	
3	ГОСТ 8509-93	Уголок Б 50х50х5 l=400	2	Вст 3 сп 5 ГОСТ 535-2005	1,51	3,02	
	ГОСТ 2246-70	Проволока		СВ-04Х19Н11М3			
	ГОСТ 9467-75	Электроды		УОНИИ 13/45			
				Итого:		4,01	

Номер опоры	Рабочее состояние						Холодное состояние						Сейсмическое состояние					
	Усилия, кН			Моменты, кН.м			Усилия, кН			Моменты, кН.м			Усилия, кН			Моменты, кН.м		
	Px	Py	Pz	Mx	My	Mz	Px	Py	Pz	Mx	My	Mz	Px	Py	Pz	Mx	My	Mz
3TS21Y139	0,008	-0,023	-0,17	-0,29	0	-0,003	0,001	-0,009	-0,149	-0,025	-0,001	0,001	0,004	0,007	0,007	-0,002	0,001	0,002

1 Привязку опоры смотри 3TS21Z01.
2 Изготовить один комплект.
3 Сварку производить по ГОСТ 5264-80.
4 Деталь позиции 3 обрезать на монтаже.
5 Сварку опоры с трубопроводом производить по Л8-512.000.
6 Отметка трубопровода подлежит уточнению в соответствии с уклоном трубопровода.

АРХИВНЫЙ ЭКЗЕМПЛЯР

Инв. № подл. R3.00783.1.0.11
Лист 257

Изм.	Кол. уч.	Лист	N док.	Подп.	Дата
1	-	Зам.	102-12	-	-
Инженер		Сопиф			24.08
Пров. вед. инж.		Веренцова			24.08
Пров. нач. гр.		Жук			24.08
Н. контр		Краснояров			27.08

R3.TS21.3012.011.01.00.081

Ростовская АЭС Блок 3

Реакторное отделение
Негерметичная часть
Трубопроводы системы очистки технологических сдувок

Стадия	Лист	Листов
Р		1

Опора неподвижная
3TS21Y139

ОАО "НИАЭП" 2012

Инв. N подл. | Подп. и дата | Взам. инв. N
R3.00783.1.0.11

Формат А3